Installation

GEBERIT

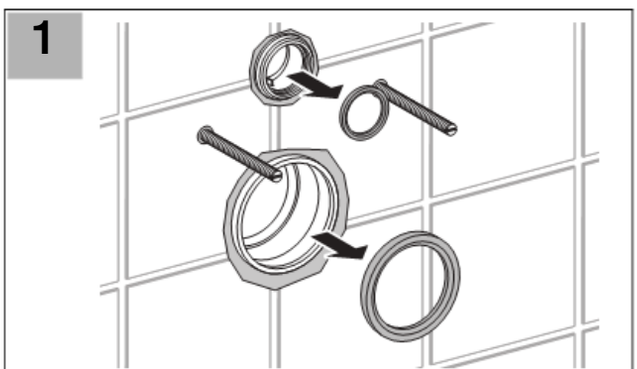

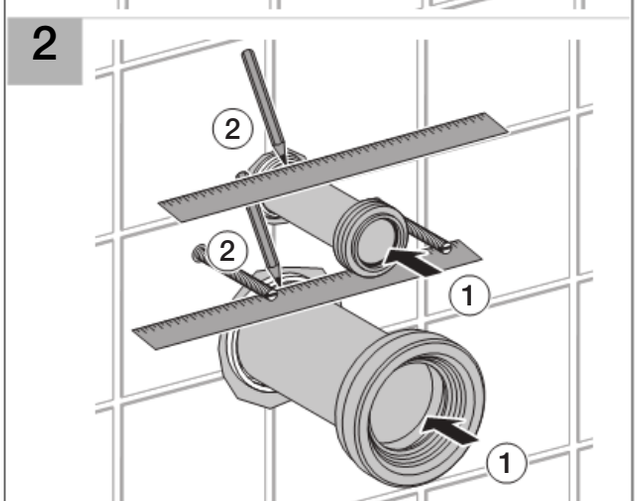

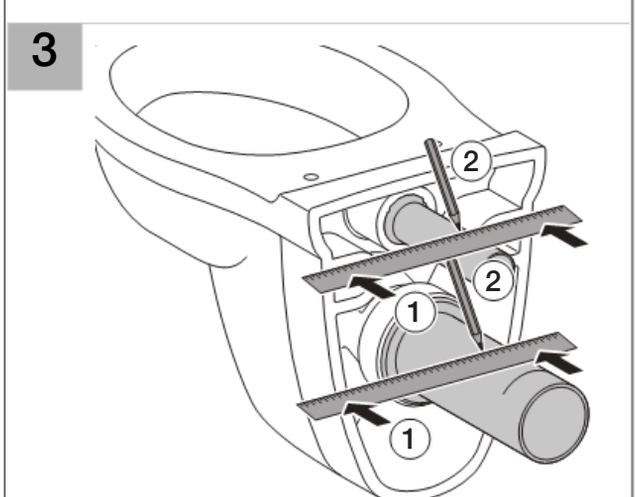

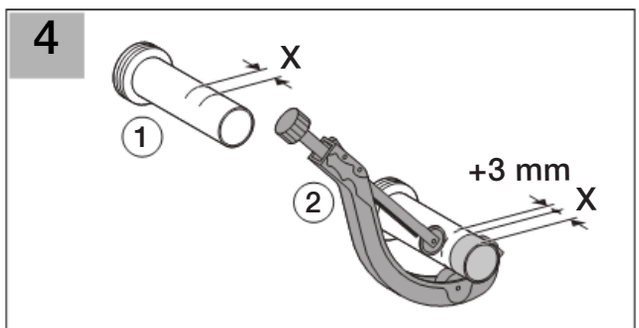

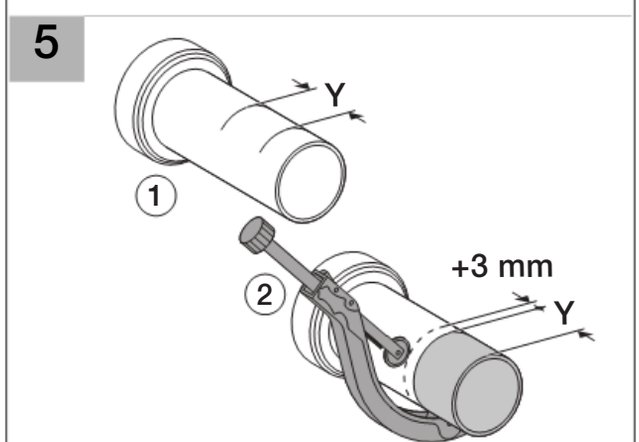

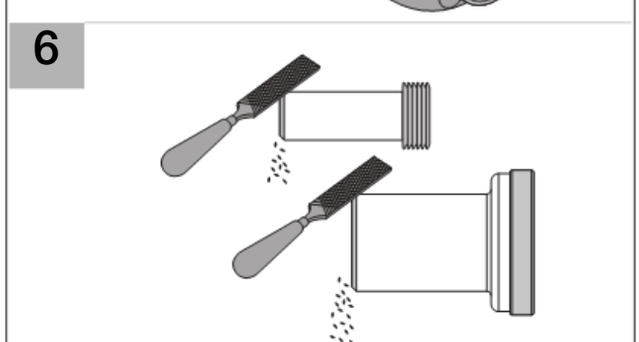

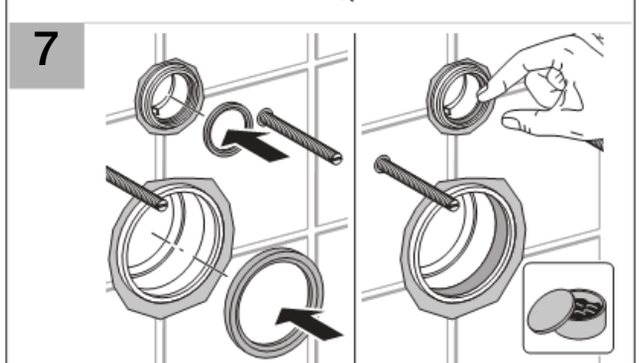

D15726-001&BDC © 05-2007

996.243.00.0 (05)

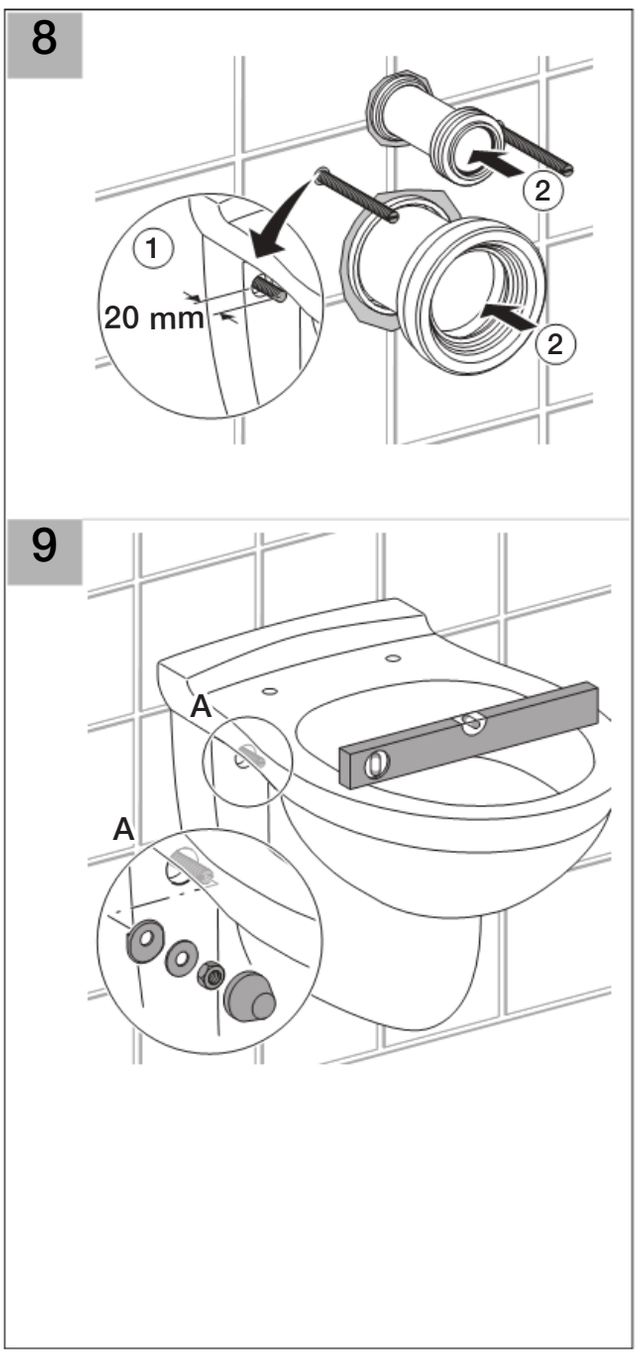

Geberit International AG
Schachenstrasse 77
CH-8645 Jona
www.geberit.com
dokumentation@geberit.com

D15726-001&BDC © 05-2007