Produkt: KLUDI BINGO STAR XS jednouchwytowa bateria kuchenna DN 15

Nr-art.: 46 851 93 78

Pow.: 93 chrom/biały mat

Opis produktu

uchwyt prosty
montaż jednootworowy
klasa przepływu Z
perlator Cache laminarny PCA M 16,5 x 1
głowica ceramiczna z ogranicznikiem wypływu gorącej wody
wyciągana, obrotowa wylewka (230°)
elastyczne wężyki ciśnieniowe G 3/8
system szybkiego montażu
zawór zwrotny

Zdjęcie produktu

Rysunek

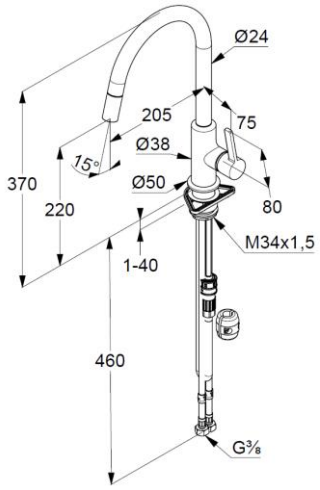

Diagram przepływu

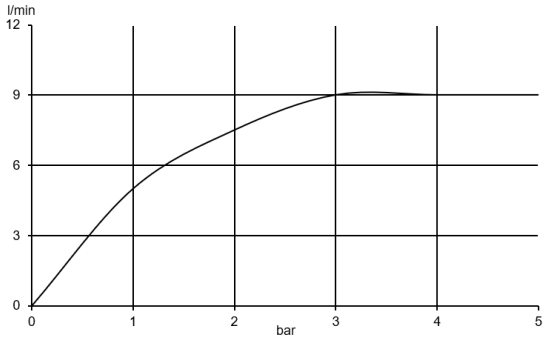

KLUDI
WATER IN PERFECTION