Karta techniczna

KLUDI AMBIENTA
jednouchwytowa bateria wannowo- natryskowa

Numer artykułu:
53 448 05 75

Powierzchnia:
chrom

Opis produktu:

uchwyt prosty, montaż
trójotworowy
klasa przepływu DB
głowica ceramiczna z
ogranicznikiem wypływu gorącej
wody
automat. przełącznik natrysk/
wanna wyciągana rączka natrysku
wąż natryskowy 1500 mm
wąż ciśnieniowy 500 mm
zawór zwrotny
bez wylewki wannowej

Produkt uzupełniający:
21 200 05N-00
KLUDI ROTEXA MULTI
zestaw odpływowo-przelewowy

Zdjęcie produktu

Rysunek z wymiarami

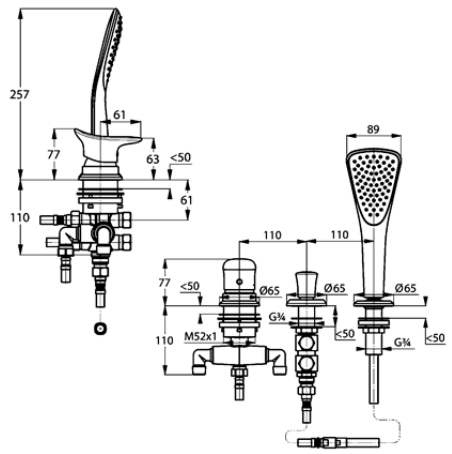
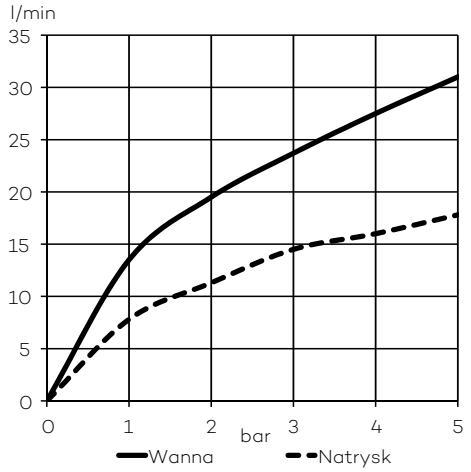
Diagram przepływu