Excellent®

(PL) Części zamienne:

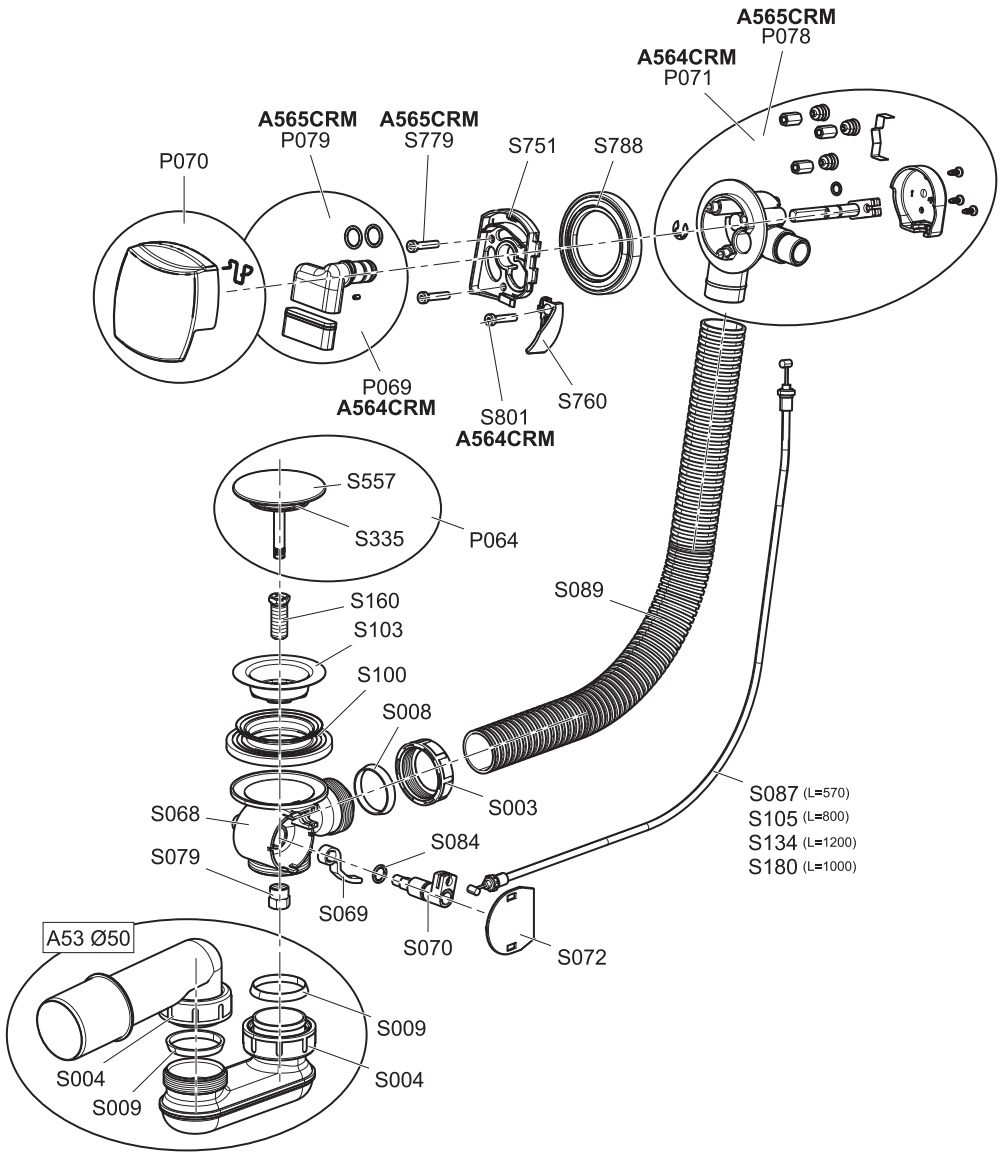

AREX.1825CR - Square przelew wannowy z napełnieniem 570 mm
AREX.1845CR - Square przelew wannowy z napełnieniem 800 mm
AREX.1865CR - Square przelew wannowy z napełnieniem 1000 mm

	Hmax	L
AREX.1825CR	370	570
AREX.1845CR	600	800
AREX.1865CR	800	1 000

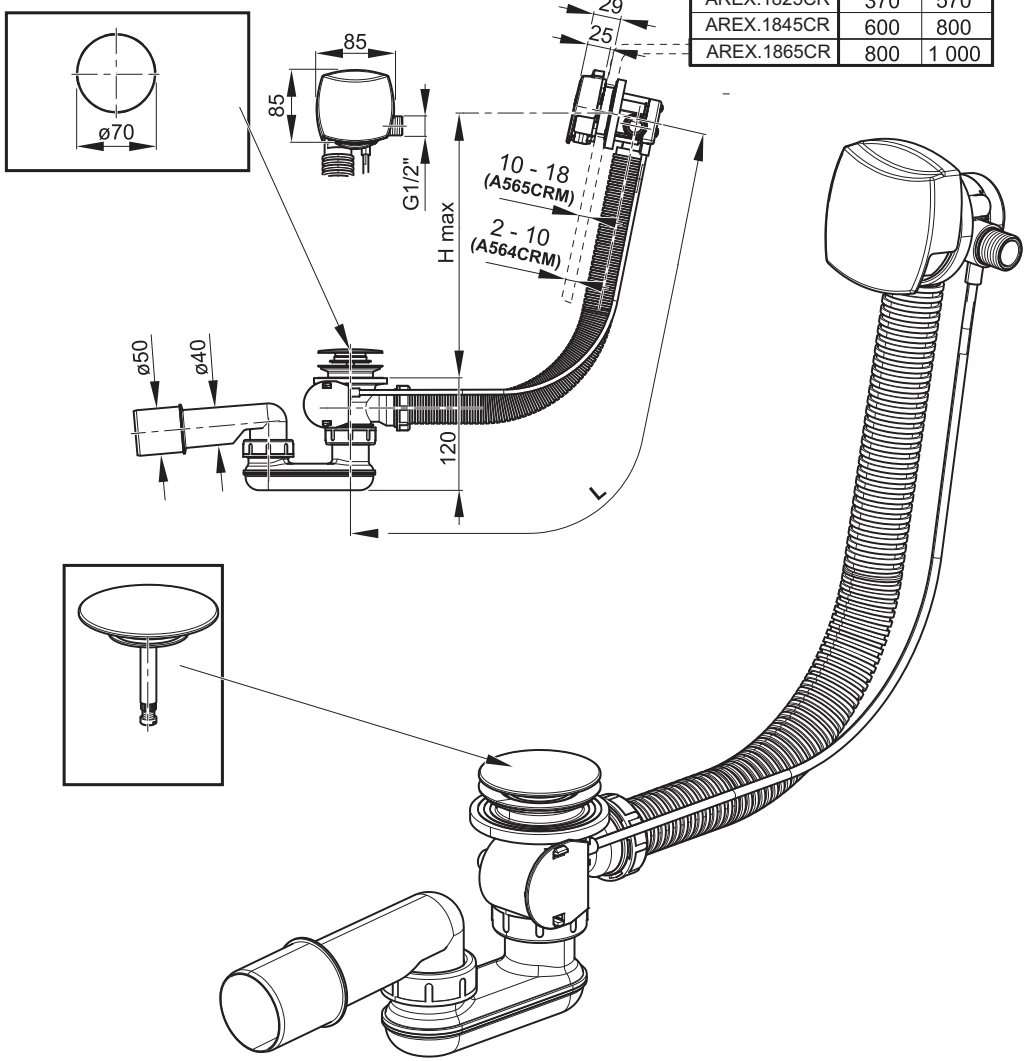

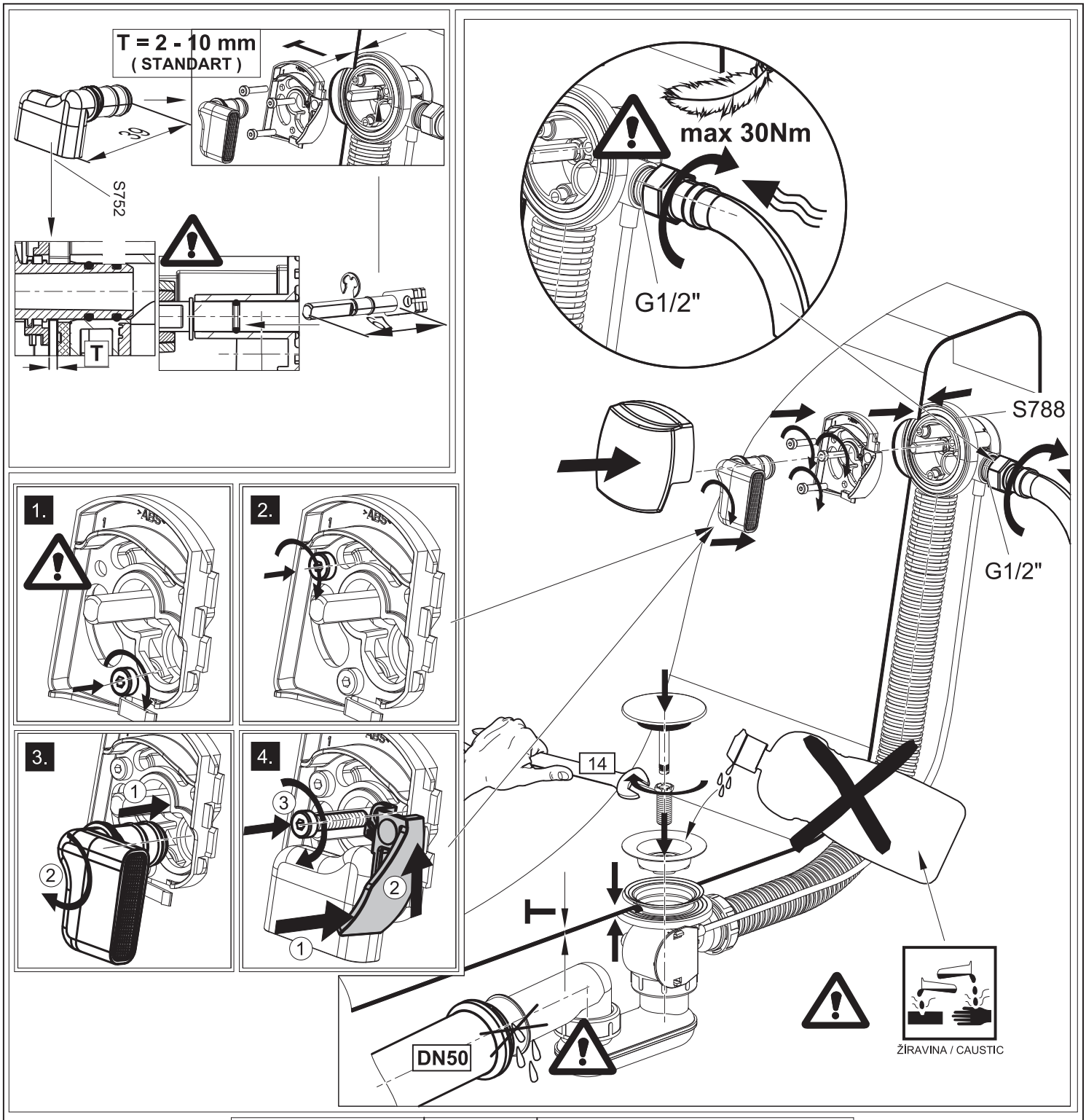
T = 2 - 10 mm
(STANDART)
39
S752
T
max 30Nm
G1/2"
S788
G1/2"
1.
2.
3.
4.
14
DN50
ŽIRAVINA / CAUSTIC

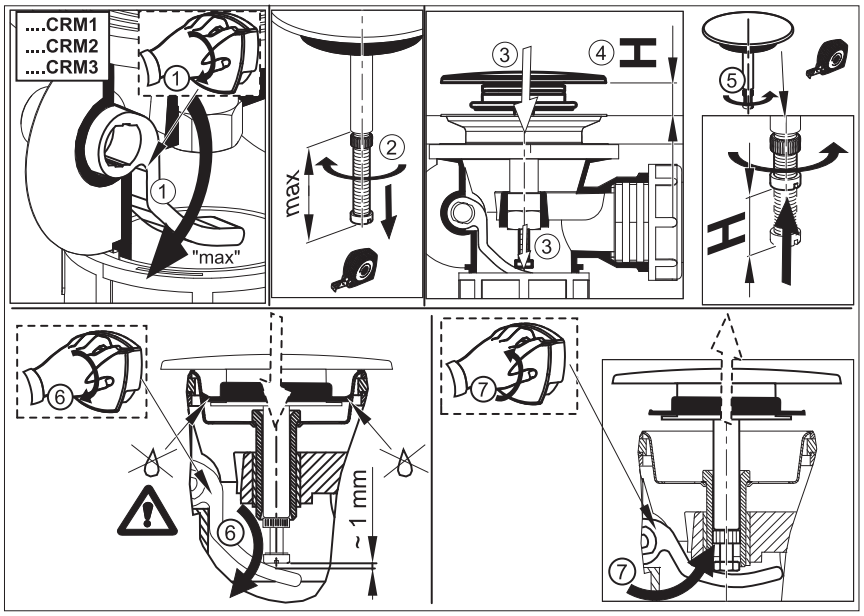
....CRM1
....CRM2
....CRM3
"max"
max
~ 1 mm