?		€	
1	026774	63,00	1
2	059330	22,00	1
3	051230	150,00	3
4	061996	17,00	1
5	026777	29,00	3
6	060594	29,00	3
7	056004	19,00	1
8	055010	34,00	3
9	026776	27,00	3
10	060550	61,00	1
11	055012	30,00	1
12	068622	41,00	3
13	068590	256,00	7
14	068591	399,00	7
98	051006	19,00	1

▶ 000
▶ 03/11
▶ STS FS

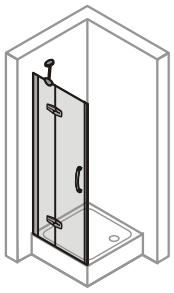
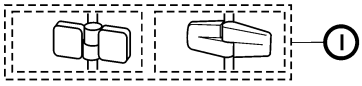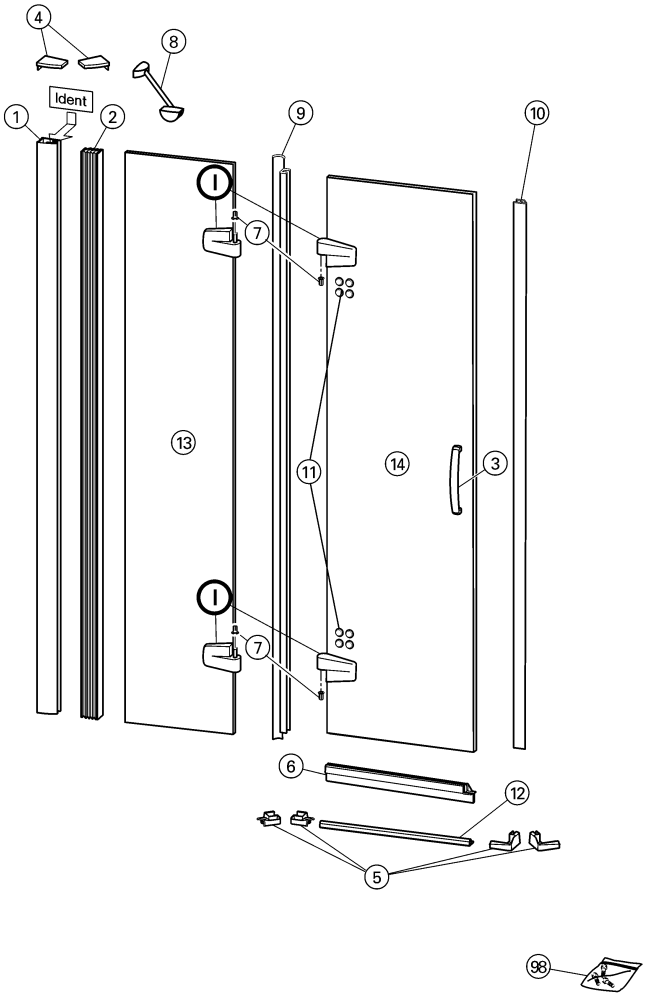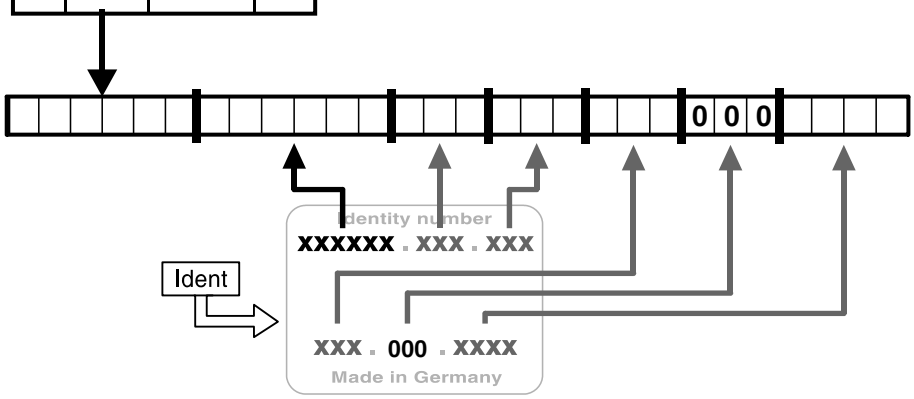
BV2
D52
P52